LAR299 Línea rural 13,2 – 11,4 – 7,6 – 6,6 kV estructura bifilar en H para ángulos

NORMA TÉCNICA

Elaborado por:	Revisado por:
ÁREA NORMAS	G.V.
Revisión #:	**Entrada en vigencia:**
LAR 299	10/11/2003

Likinormas

Esta información ha sido extractada de la plataforma Likinormas de Codensa en donde se encuentran las normas y especificaciones técnicas. Consulte siempre la versión actualizada en http://likinormas.micodensa.com/

VIGILADO SUPERINTENDENCIA DE SERVICIOS PÚBLICOS

Estos documentos tienen derechos de autor. PROHIBIDA SU REPRODUCCIÓN TOTAL O PARCIAL SIN LA AUTORIZACIÓN EXPRESA DE CODENSA. Artículo 29 del Decreto 460 de 1995.

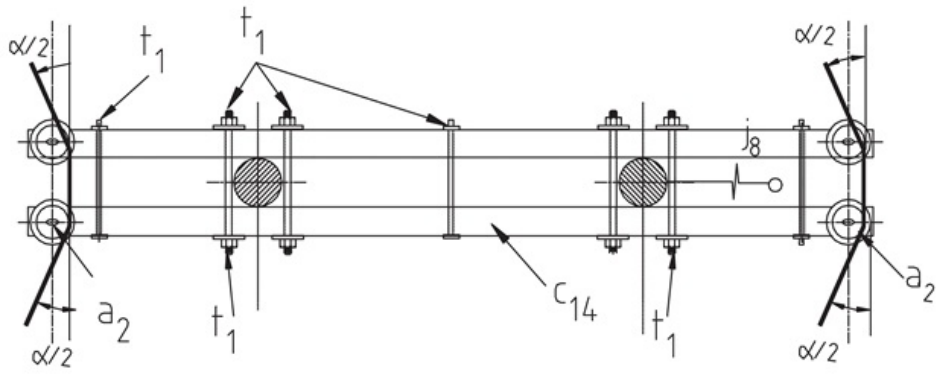

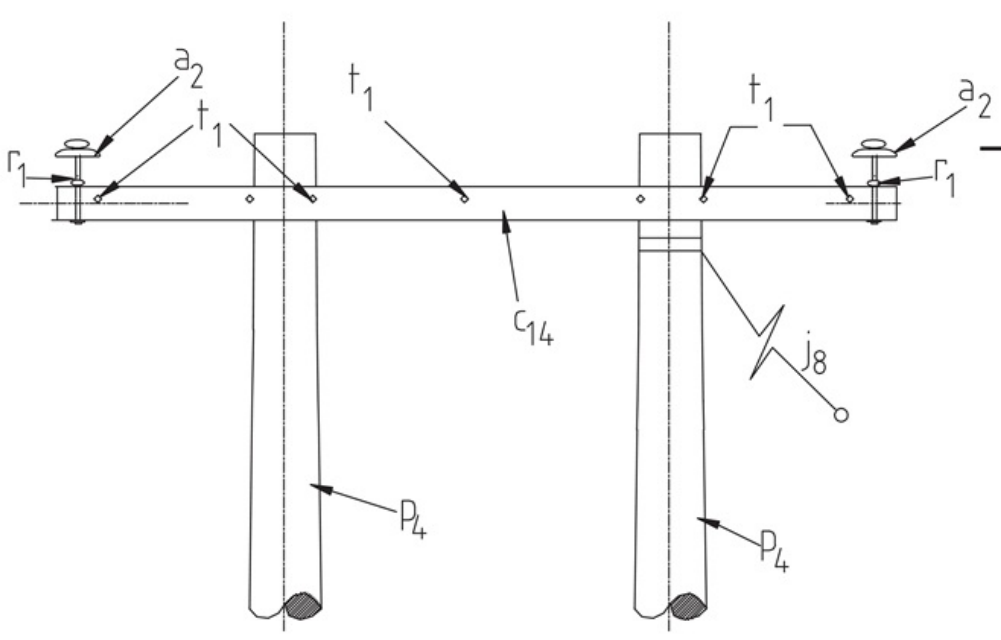

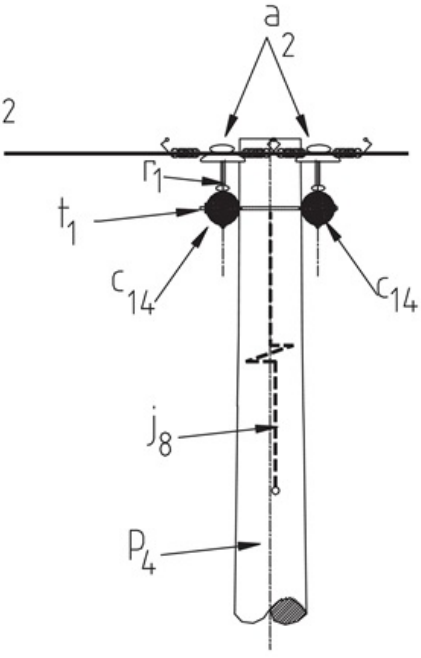

LISTA DE MATERIALES

Estos documentos tienen derechos de autor. PROHIBIDA SU REPRODUCCIÓN TOTAL O PARCIAL SIN LA AUTORIZACIÓN EXPRESA DE CODENSA. Artículo 29 del Decreto 460 de 1995.

SÍMB.	CANT.	CÓDIGO SAP	ESP. TÉCNICA	DESCRIPCIÓN
a_2	4	6762360	ET-253	Aislador tipo pin ANSI 55-5
c_{14}	2		ET-401	Cruceta de madera limatón inmunizada de 4,0 m
j_8	1			Templete (1)
p_4	2	6762451	ET-201	Poste de concreto de 12 m , 510 kg (2)
r_1	4	6762123	ET-413	Porta aislador pasante para cruceta de madera 11,4 – 13,2 kV (3)
t_1	7	6762183	ET-455	Espárrago de 5/8” x 18”

ALTERNATIVAS:

(1) Según se requiera LAR 412, LAR 413, LAR 414, LAR 415
(2) Poste de madera de 12 m , tipo liviano
(3) Porta aislador goloso para cruceta de madera rolliza.

NOTA:

- Vano viento máximo 400 m .

Estos documentos tienen derechos de autor. PROHIBIDA SU REPRODUCCIÓN TOTAL O PARCIAL SIN LA AUTORIZACIÓN EXPRESA DE CODENSA. Artículo 29 del Decreto 460 de 1995.